Схема обвязки нескольких бойлеров параллельным соединением

Условные обозначения :
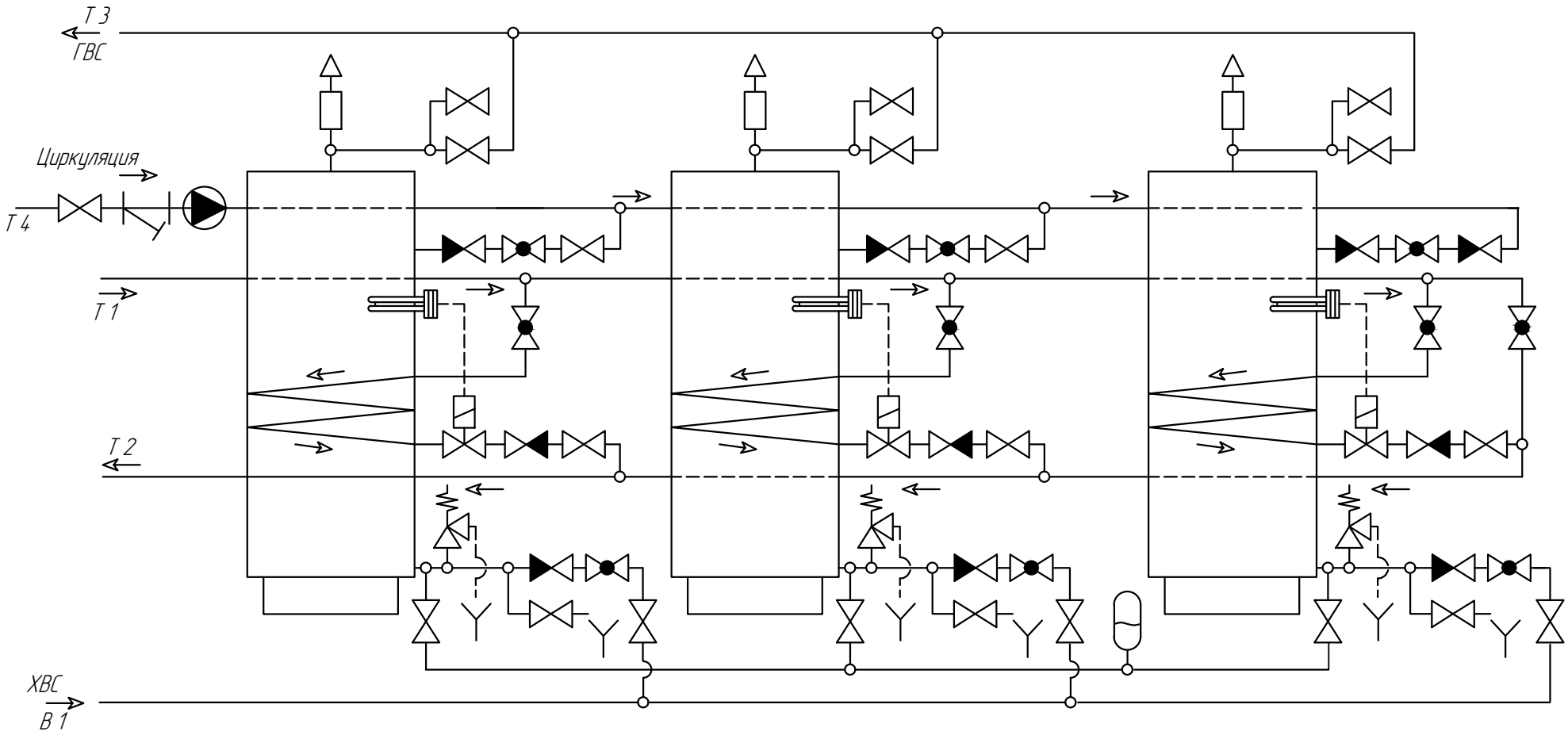
- вентиль запорный
- вентиль балансировочный
- обратный клапан
- терморегулятор с термоограничителем для управления подачей теплоносителя
- предохранительный клапан
- канализация или дренажный трап
- косой фильтр (грязевик)
- электромагнитный клапан
- циркуляционный насос
- бак расширительный мембранный
- автоматический воздухоотводчик