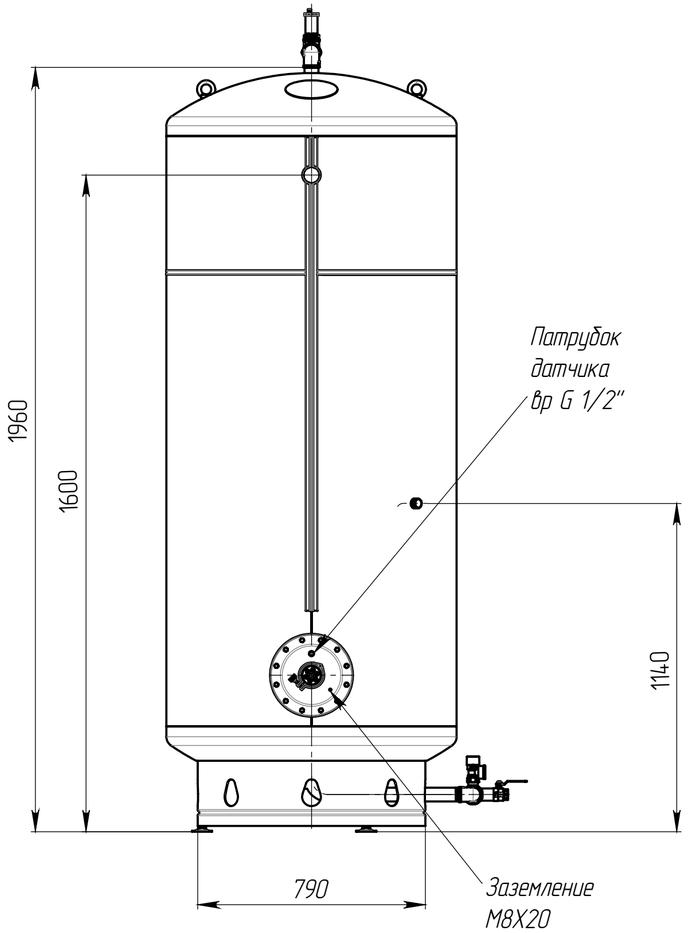

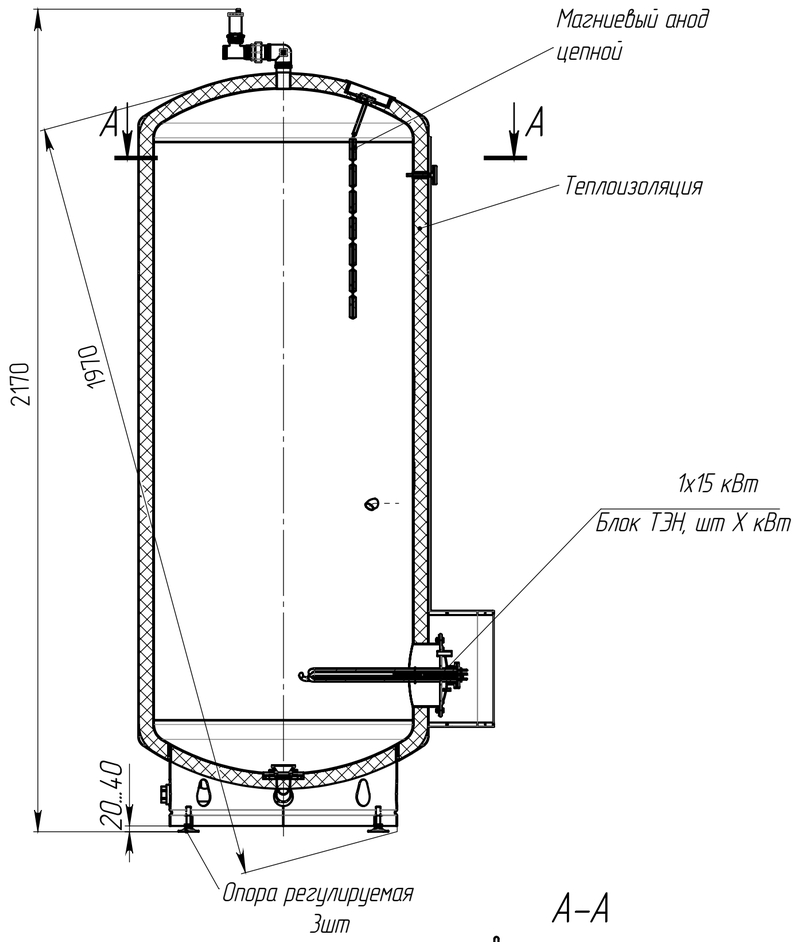

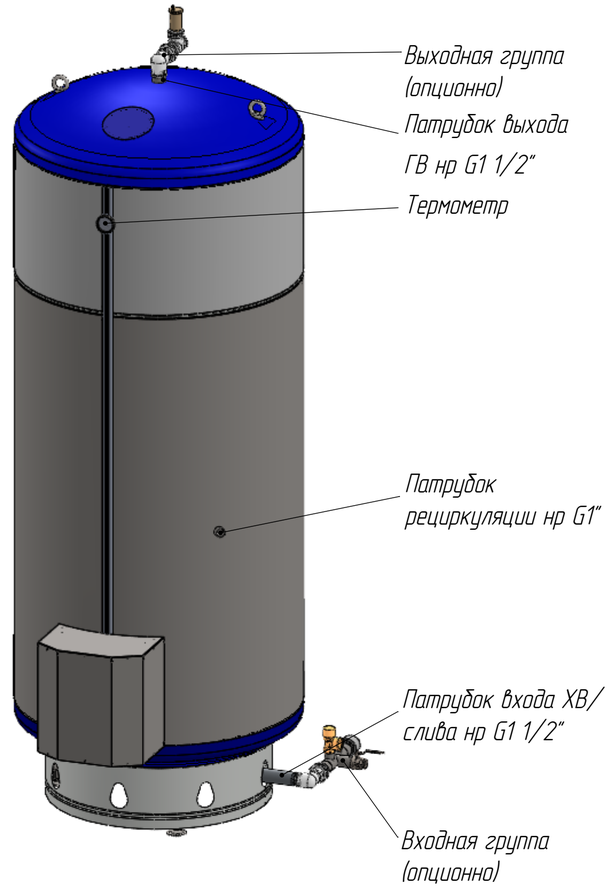

Варианты подключения водонагревателя
к водопроводной сети.

А–А

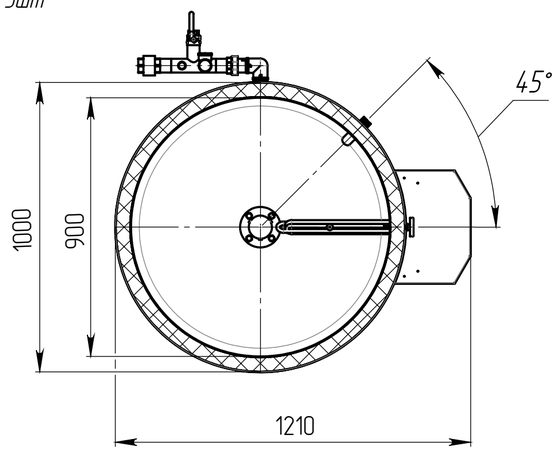

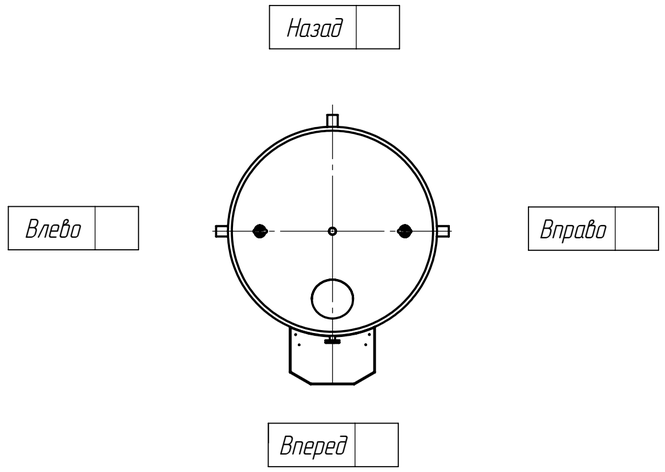

Таблица 1. Выходная группа. | Да | Нет |

Наименование	Ф подключения к системе	Муфта переходная	Угольник	Сгон прямой разъёмный	Воздухоотводчик	Футорка	Тройник	Монтажн. размер, мм
Размер	1 1/2"	---	вр G1 1/2"/ вр G1 1/2"	нр G1 1/2"/ нр G1 1/2"	нр G1"	нр G1 1/2"/ вр G1"	вр G1 1/2"/ вр G1 1/2"/ вр G1 1/2"	212

Таблица 2. Входная группа. | Да | Нет |

Наименование	Ф подключения	Патрубок входа	Патрубок выхода	Патрубок слива	Патрубок предохран. клапана	Патрубок расширит. бака	Угольник	Сгон разъёмный	Клапан предохранительный	Клапан обратный	Кран шаровый	монтажн. размер, мм
Размер	1 1/2"	нр G1 1/2"	нр G1 1/2"	нр G1 1/4"	нр G1"	нр G1 1/4"	вр G1 1/2"/ вр G1 1/2"	вр G1 1/2"/ нр G1 1/2"	вр G1"/ вр G1 1/4"	вр G1 1/2"/ вр G1 1/2"	вр G1"/ вр G1"	450

Изм.	Лист	№ докум.	Подп.	Дата	ЭВА-6,0-Н1-1000-0/15-МВ-У-50-Л200
Разраб.					ЭВА Енисей-1000
Пров.					Лит. / Масса 163 / Масштаб
Т. контр.					Лист / Листов 1
Н. контр.					
Утв.					

Перв. примен. | Справ. № | Подп. и дата | Инв. № дубл. | Взам. инв. № | Подп. и дата | Инв. № подл.

Копировал | Формат А2