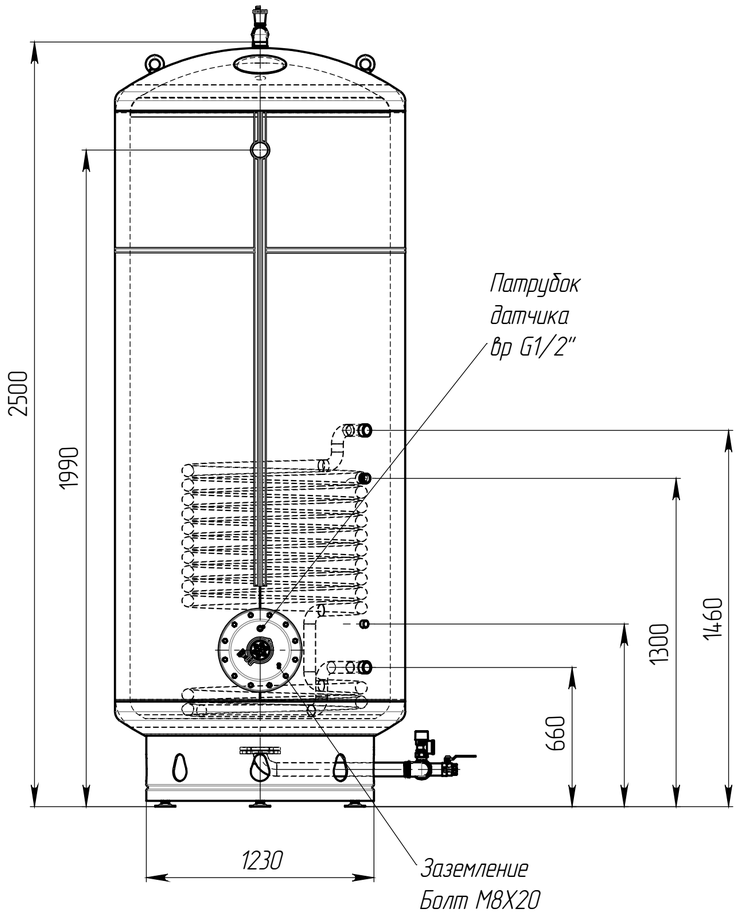

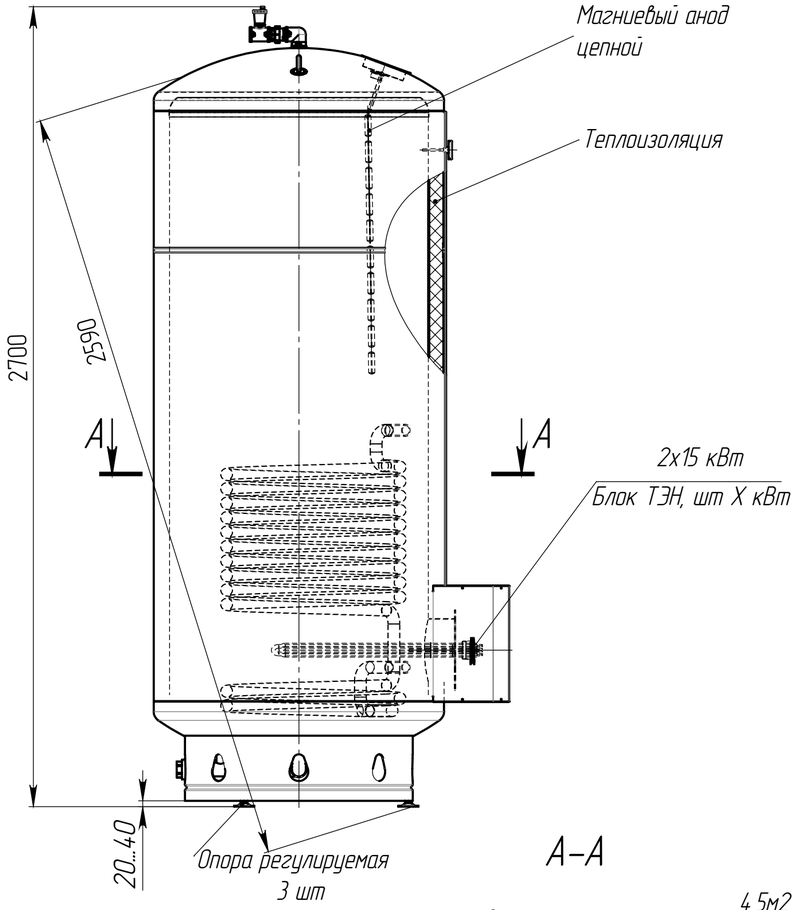

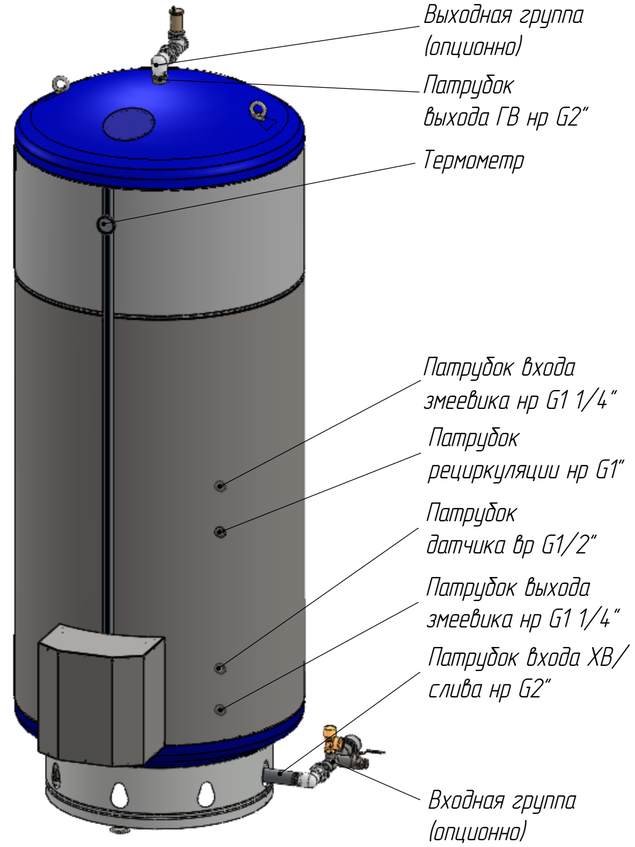

А–А

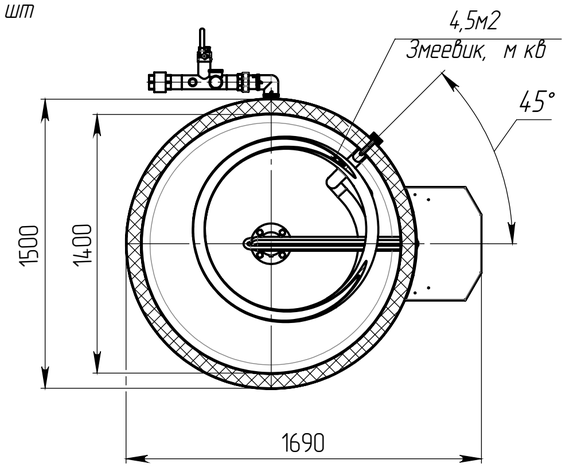

Варианты подключения водонагревателя
к водопроводной сети

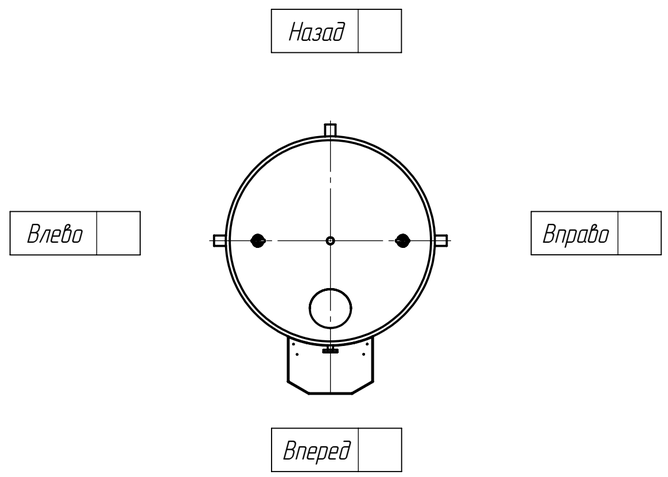

Таблица 1. Выходная группа

Да	Нет

Наименование	Ф подключения к системе	Муфта переходная	Угольник	Сгон прямой разъёмный	Воздухоотводчик	Футорка	Тройник	Монтажн. размер, мм
Размер	2"	---	вр G2"/ вр G2"	нр G2"/ нр G2"	нр G1"	нр G2"/ вр G1"	вр G2"/ вр G2"/ вр G2"	247

Таблица 2. Входная группа

Да	Нет

Наименование	Ф подключения	Патрубок входа	Патрубок выхода	Патрубок слива	Патрубок предохран. клапана	Патрубок расширит. бака	Угольник	Сгон разъёмный	Клапан предохранительный	Клапан обратный	Кран шаровый	монтажн. размер, мм
Размер	2"	нр G2"	нр G2"	нр G1 1/2"	нр G1"	нр G1 1/4"	вр G2"/ вр G2"	вр G2"/ нр G2"	вр G1"/ вр G1 1/4"	вр G2"/ вр G2"	вр G1 1/2"/ вр G1 1/2"	500

* – имеется возможность изменить мощность электрических ТЭНов.

Изм	Лист	№ докум.	Подп.	Дата	БКН-Э-6,0-Н1-3000-4,5/30*-МВ-У-50-Л200			
Разраб.					БКН-Э Лена-3000	Лит.	Масса	Масштаб
Пров.							561	
Т. контр.						Лист	Листов 1	
Н. контр.								
Утв.								

Перв. примен. | Справ. № | Подп. и дата | Инв. № дубл. | Взам. инв. № | Подп. и дата | Инв. № подл.

Копировал | Формат А2